Spina con intagli conici su tutta la lunghezza

Elemento di collegamento e posizionamento. Quote geometriche e tolleranze separate da materiali e trattamenti; lunghezza da indicare nella richiesta di offerta.

DIN 1471 / ISO 8744 / ex UNI 7586

Riferimenti: DIN 1471 / ISO 8744 / ex UNI 7586 · Tolleranza / controllo: Geometria intagli · Esecuzione: Vedi disegno e note tecniche · Unità: mm

Immagine rappresentativa della geometria. Materiale e trattamento sono indicati separatamente.

Disegno tecnico

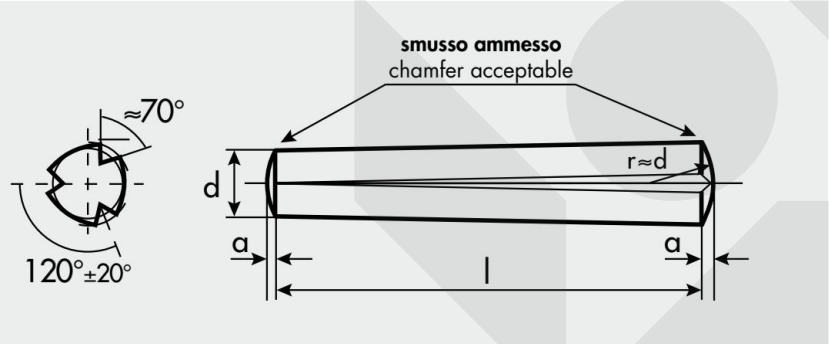

d	Diametro nominale del corpo.
a	Tratto terminale indicato nel disegno.
l / L	Lunghezza richiesta, da indicare in offerta.

Disegno di riferimento Gandini. Quote in mm; non in scala. L identifica la lunghezza da specificare in offerta.

https://www.dueemmesidol.it/prodotti/complementi/spine/din-1471/

Quote geometriche di riferimento

Quote in mm. Le lunghezze di fornitura non sono elencate: indicare la lunghezza richiesta nella richiesta d'offerta.

I dati identificano la geometria, non la disponibilità. La tolleranza del diametro è distinta da quella della lunghezza. Il trattino indica una quota non documentata nella fonte, da verificare sul disegno di fornitura.

d	a ≈
1,5	0,20
2,0	0,25
2,5	0,30
3,0	0,40
4,0	0,50
5,0	0,63
6,0	0,80
8,0	1,00
10,0	1,20
12,0	1,60
16,0	2,00

Materiali, classi, finiture e trattamenti

Materiale	Stato / requisiti	Lavorazione / finitura
Acciaio AVP o acciaio al carbonio	Non temprata; materiale da specificare	Trattamento superficiale da specificare

Materiali ed esecuzioni documentati nelle fonti, da specificare in richiesta. Non tutte le combinazioni sono implicite. Grado, trattamento, caratteristiche meccaniche e disponibilità sono confermati da Dueemme in offerta. Le sigle A1/A2/A4 non sostituiscono la specifica metallurgica della spina.

Documentazione

Documento	Stato
Dichiarazione di conformità	Da concordare in fase d'ordine
Certificato materiale	Da concordare in fase d'ordine
Documento EN 10204 2.2	Da concordare in fase d'ordine
Certificato EN 10204 3.1	Da concordare in fase d'ordine
Rapporto dimensionale	Da concordare in fase d'ordine
Rapporto trattamento	Da concordare in fase d'ordine
Altra documentazione	Da concordare in fase d'ordine

I documenti di lotto non sono inclusi automaticamente: indicare quelli necessari nella RFQ.

Tolleranze, norme e montaggio

Il diametro nominale non coincide con l'ingombro degli intagli. Non applicare le tolleranze m6/h8 delle spine lisce. Verificare diametro effettivo sugli intagli, foro e forza di inserimento secondo norma e disegno di fornitura.

I riferimenti ISO/UNI correlati non dichiarano identità automatica: confermare norma, edizione e disegno di fornitura.

Riferimenti tecnici

Gandini - dati tecnici